DIMENSIONS RANGE	TOLERANGE UNLESS SPECIFIED
0.5≤X<1	±0.1
1≤X≤6	±0.15
6<X≤18	±0.2
18<X≤50	±0.3

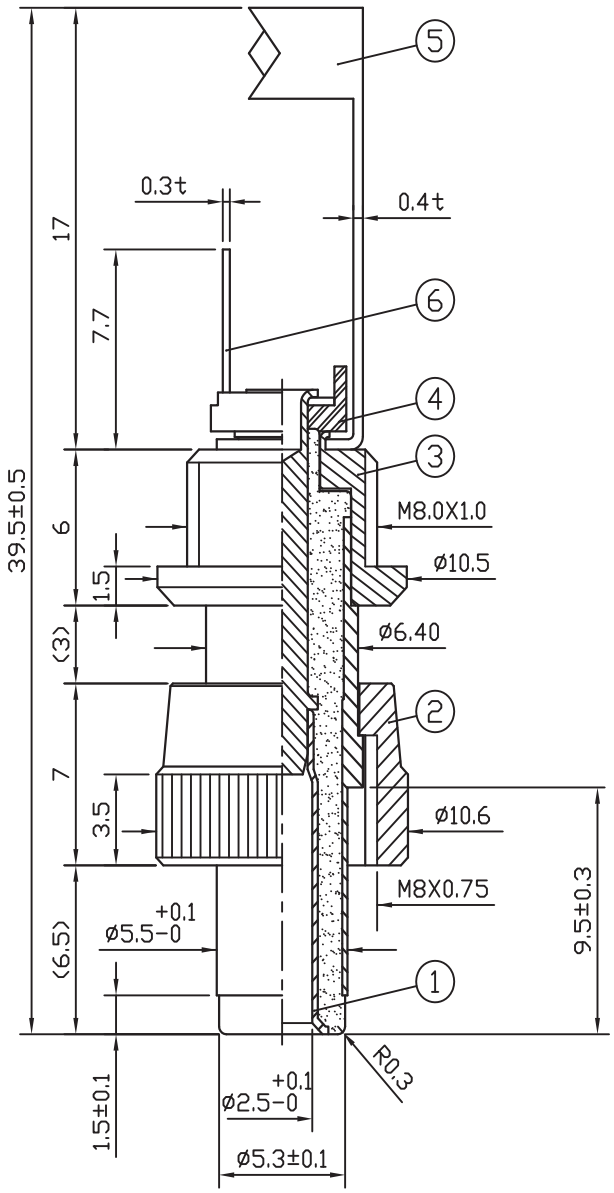

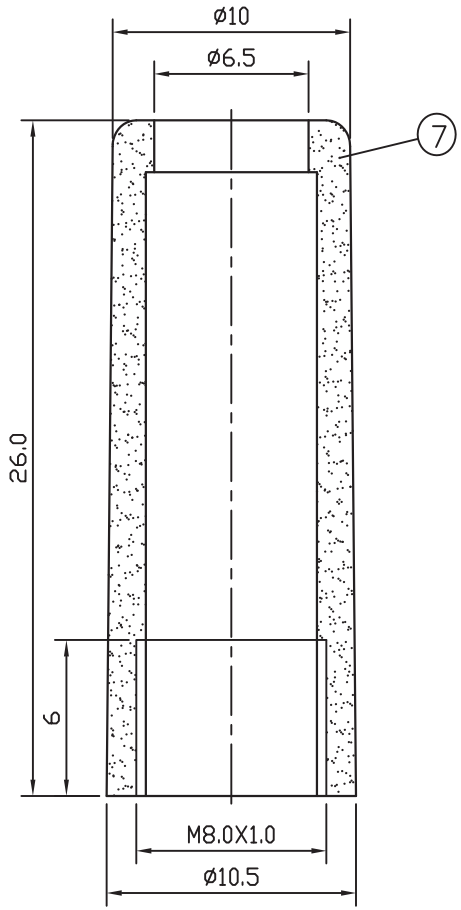

項目	圖面號碼	零件名稱	材料	處理	數量
1	7	190-067	外殼	ABS	黑色	1
	6	170-184	彈片B	黃銅		1
	5	170-185	彈片A	黃銅		1
2	4	176-003	墊片	PBT(HB)		1
	3	119-106	鎖牙套管	黃銅		1
	2	119-105	螺帽	黃銅		1
3	1	150-277	5.5X2.5DC插頭	ABS		1

數量 | 第三角法 | 模號

Follow RoHs Standard

1. Dielectric strength：AC 500V/1 minute.
2. Insuration resistance：100MΩ Min.(at 500V DC)
3. Contact resistance：30mΩ Max.
4. SURFACE PLATING : NICKLE PLATED.

DELOCK® we move the world

Date	2019 / 12 / 05	Title: Connector DC 5.5 x 2.5 mm with 9.5 mm length male	
Unit	mm	Item no.	89914
Projection		Barcode	4043619899142
Rev	A	File No.	88276