Delock Montaggio a vite 23 x 16 mm con fascetta L 150 x P 7,2 mm nero

Descrizione

Questi supporti di fissaggio a vite Delock possono essere utilizzati per fissare le fascette, consentendo un fissaggio sicuro e stabile dei cavi.

Applicazione semplice
I supporti di fissaggio a vite possono essere facilmente fissati grazie a una vite.

Ottima resistenza
Sono caratterizzati da un materiale resistente al calore e all'usura.

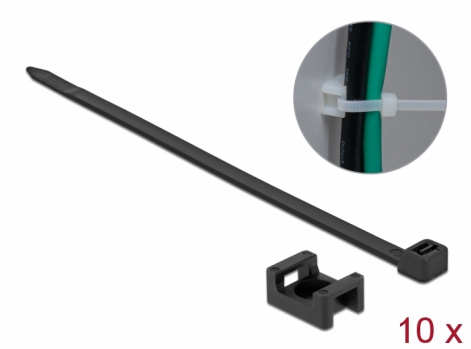

Articolo n. 18886

EAN: 4043619188864
Paese di origine: China
Pacchetto: Poly bag

Specifiche

- Avvitabile
- Lunghezza: ca. 23 mm
- Larghezza: ca. 16 mm
- Diametro foro di montaggio: 6,2 mm
- Materiale: Nylon 66
- Temperatura ambientale: -20 °C ~ 65 °C
- Fascette: L 150 x P 7,2 mm; nylon 66; monouso
- Colore: nero

Contenuto della confezione

- 10 x supporto di fissaggio a vite
- 10 x chiusura a cerniera

© 2024 by Delock. Tutti i nomi e i simboli citati qui sono di proprietà dei rispettivi produttori. Salvo errori di stampa, modifiche ed errori.

Immagini

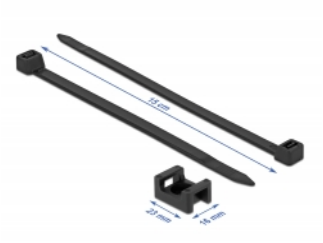

© 2024 by Delock. Tutti i nomi e i simboli citati qui sono di proprietà dei rispettivi produttori. Salvo errori di stampa, modifiche ed errori.

Technical characteristics

Storage temperature:	-20 °C ~ 65 °C

Physical characteristics

Material:	Nylon 66
Diameter:	6,2 mm
Lunghezza:	23 mm
Width:	16 mm
Colour:	nero

© 2024 by Delock. Tutti i nomi e i simboli citati qui sono di proprietà dei rispettivi produttori. Salvo errori di stampa, modifiche ed errori.