Delock Juego de tubos termorretráctiles 100 mm 28 piezas negro

Descripción

Este tubo termorretráctil de Delock se utiliza para proteger y aislar cables, tubos eléctricos o cables. Bajo el efecto del calor, el manguito envuelve completamente el cable y se encoge. Esto protege el cable de los efectos de la influencia del clima y de los daños mecánicos.

Aplicación multifuncional
El tubo termorretráctil se puede utilizar, por ejemplo, en un taller o en la industria.

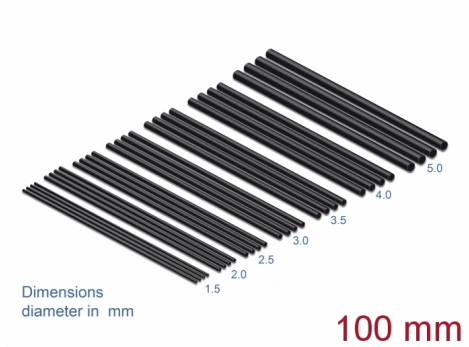

Número de elemento 18987

EAN: 4043619189878

Pais de origen: China

Paquete: Bolsa de plástico con cremallera

Especificación técnica

- Longitud: aprox. 100 mm
- Contenido:
  4 unidades con un diámetro de 1,5 mm
  4 unidades con un diámetro de 2,0 mm
  4 unidades con un diámetro de 2,5 mm
  4 unidades con un diámetro de 3,0 mm
  4 unidades con un diámetro de 3,5 mm
  4 unidades con un diámetro de 4,0 mm
  4 unidades con un diámetro de 5,0 mm
- Relación de disipación 2:1
- Temperatura de disipación: de 70 °C a 125 °C
- Material: poliolefina
- Color: negro

Contenido del paquete

- Juego de tubos de disipación del calor

© 2024 by Delock. Todos los nombres y símbolos aquí mencionados son propiedad de sus respectivos productores. Exceptuando errores, errores de impresión y cambios.

© 2024 by Delock. Todos los nombres y símbolos aquí mencionados son propiedad de sus respectivos productores. Exceptuando errores, errores de impresión y cambios.

Technical characteristics

Temperatura de disipación:	70 °C ~ 125 °C
Relación de disipación:	2:1

Physical characteristics

Material:	poliolefina
Longitud:	100 mm
Color:	negro

© 2024 by Delock. Todos los nombres y símbolos aquí mencionados son propiedad de sus respectivos productores. Exceptuando errores, errores de impresión y cambios.