Delock Set di tubi termorestringenti 100 mm 28 pezzi nero

Descrizione

Questo set di tubi termorestringenti Delock viene utilizzato per proteggere e isolare cavi, tubi elettrici o fili. Sotto l'effetto del calore, il manicotto racchiude completamente il cavo e si restringe Questo protegge il cavo dagli effetti degli agenti atmosferici e dai danni meccanici.

Applicazione multifunzionale
Il tubo termoretraibile può essere utilizzato ad esempio in un'officina o nell'industria.

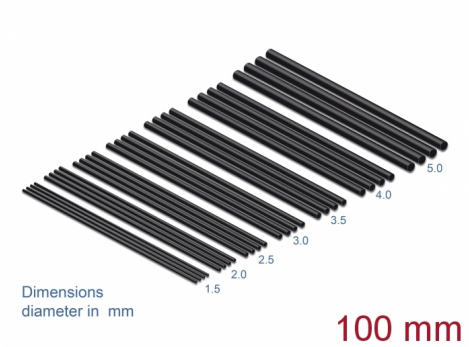

Articolo n. 18987

EAN: 4043619189878

Paese di origine: China

Pacchetto: Sacchetto in plastica con cerniera

Specifiche

- Lunghezza: ca. 100 mm
- Contenuto:
  4 x diametro 1,5 mm
  4 x diametro 2,0 mm
  4 x diametro 2,5 mm
  4 x diametro 3,0 mm
  4 x diametro 3,5 mm
  4 x diametro 4,0 mm
  4 x diametro 5,0 mm
- Rapporto di restringimento 2:1
- Temperatura di restringimento: 70 °C ~ 125 °C
- Materiale: poliolefina
- Colore: nero

Contenuto della confezione

- Set di tubi

© 2024 by Delock. Tutti i nomi e i simboli citati qui sono di proprietà dei rispettivi produttori. Salvo errori di stampa, modifiche ed errori.

Technical characteristics

Temperatura di restringimento:	70 °C ~ 125 °C
Rapporto di restringimento:	2:1

Physical characteristics

Material:	poliolefina
Lunghezza:	100 mm
Colour:	nero

© 2024 by Delock. Tutti i nomi e i simboli citati qui sono di proprietà dei rispettivi produttori. Salvo errori di stampa, modifiche ed errori.