Delock Hutschienen Endhalter Stahl schraubbar 4 Stück

Kurzbeschreibung

Dieser Hutschienen Endhalter dient zur Sicherung z. B. für Reihenklemmen oder Konverter, die an der Hutschiene befestigt sind.

Sicherer Halt auf der Hutschiene
Die Geräte bleiben auch bei Erschütterungen an ihrer ursprünglichen Position und können nicht verrutschen oder herausfallen.

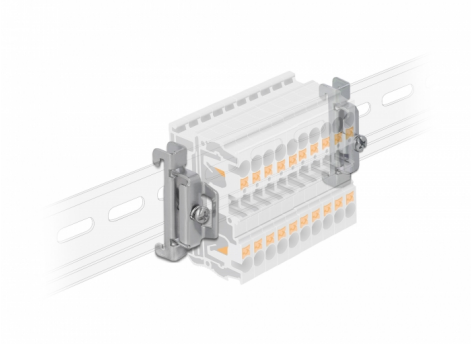

Artikel-Nr. 66231

EAN: 4043619662319

Ursprungsland: China

Verpackung: Wiederverschließbare Tüte

Spezifikation

- Hutschienenbefestigung: 35 mm
- Material: Stahl
- Maße (LxBxH): ca. 45 x 15 x 10 mm

Packungsinhalt

- 4 x Hutschienen Endhalter

© 2024 by Delock. Alle hier aufgeführten Namen und Zeichen sind Eigentum des jeweiligen Herstellers. Druckfehler, Änderungen & Irrtümer vorbehalten.

Abbildungen

© 2024 by Delock. Alle hier aufgeführten Namen und Zeichen sind Eigentum des jeweiligen Herstellers. Druckfehler, Änderungen & Irrtümer vorbehalten.

Allgemein

Montageart:	Hutschienenbefestigung: 35 mm

Physikalische Eigenschaften

Material:	Edelstahl

© 2024 by Delock. Alle hier aufgeführten Namen und Zeichen sind Eigentum des jeweiligen Herstellers. Druckfehler, Änderungen & Irrtümer vorbehalten.