Delock Carcasa para 2 x D-Sub 9 pin

Descripción

Esta carcasa de Delock se puede utilizar para la instalación de conectores D-Sub 9 para protegerlos de la suciedad y los daños.

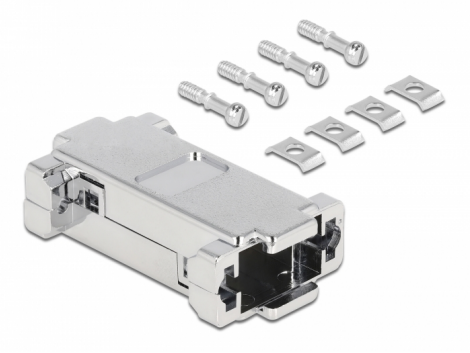

Número de elemento 66813

EAN: 4043619668137

Pais de origen: Taiwan, Republic of China

Paquete: Poly bag

Especificación técnica

- Adecuada para 2 conectores D-Sub 9 macho y hembra
- Material de la carcasa: plástico
- Dimensiones (LAxANxAL): aprox. 56,1 x 30,9 x 8,3 mm

Contenido del paquete

- Carcasa de 2 partes
- 4 x tornillo
- 4 x arandela

© 2024 by Delock. Todos los nombres y símbolos aquí mencionados son propiedad de sus respectivos productores. Exceptuando errores, errores de impresión y cambios.

Physical characteristics

Material:	plastic metalised
Longitud:	56,1 mm
Width:	30,9 mm
Height:	8,3 mm

© 2024 by Delock. Todos los nombres y símbolos aquí mencionados son propiedad de sus respectivos productores. Exceptuando errores, errores de impresión y cambios.