# Delock Câble de réseau RJ45, Cat.6A, S/FTP avec clips de sécurité, 3 m, noir

## Description

Ce câble RJ45 peut être utilisé pour connecter de Delock divers appareils de réseau.

**Avec des clips de sécurité colorés**
Le set comprend des clips de sécurité colorés pouvant être employés pour marquer et sécuriser le câble. Le clip peut être facilement fixé à la protection contre le pliage de la fiche RJ45 du câble.

**Avec clé pour le verrouillage**
La fiche RJ45 peut être verrouillée dans la prise jack RJ45, par exemple, sur des boitiers de connexion, sur des panneaux de commutation, et sur une armoire de commutation, pour protéger le câble contre une utilisation non autorisée. Pour ouvrir le verrou, il faut une clé.

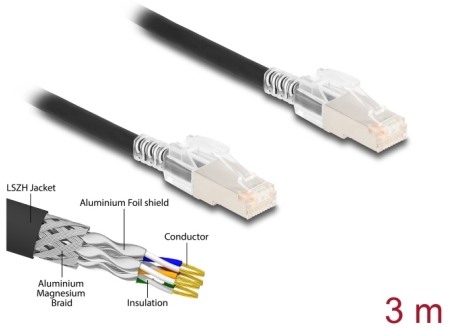


**N° produit 80257**

EAN: 4043619802579

Pays d´origine: China

Emballage: Sac polyvalent à fermeture éclair

## Spécifications techniques

- Connecteurs :
  1 x RJ45 mâle
  1 x RJ45 mâle
- Connecté 1:1
- Spécification Cat.6A
- Avec clips de sécurité
- Blindé (S/FTP)
- Jauge de câble : 26 AWG
- Diamètre du câble : env. 6 mm
- Matériau de la gaine de câble : LSZH
- Couleur : noir
- Longueur : env. 3 m

## Configuration système requise

© 2024 by Delock. Tous les noms et images mentionnés ici sont la propriété de leur fabricant respectif.
Sous réserve d'erreurs et de modifications.

- Un port RJ45 femelle libre

## Contenu de l’emballage

- Câble Patch
- 1 x clé
- 10 x clips de sécurité

## Image

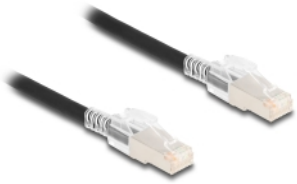

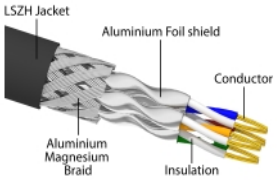


© 2024 by Delock. Tous les noms et images mentionnés ici sont la propriété de leur fabricant respectif.
Sous réserve d’erreurs et de modifications.

## General

| | |
|---|---|
| Spécifications techniques: | Cat. 6A |

## Interface

| | |
|---|---|
| Connecteur 1: | 1 x RJ45 mâle |
| Connecteur 2: | 1 x RJ45 mâle |

## Physical characteristics

| | |
|---|---|
| Conductor gauge: | 26 AWG |
| Matériaux: | LSZH (sans halogène) |
| Longueur: | 3 m |
| Couleur: | noir |
| Diamètre du câble: | 6 mm |

© 2024 by Delock. Tous les noms et images mentionnés ici sont la propriété de leur fabricant respectif.
Sous réserve d'erreurs et de modifications.