Delock Plaque de module Easy 45, ouverture ronde M6, 45 x 22,5 mm, blanc

Description

Cette plaque de module de Delock donne une ouverture de 6,2 mm. Le simple mécanisme d'enclenchement assure que le cache est bien en place et peut être facilement remplacé si nécessaire.

Connexions Easy 45

Easy 45 est un système modulaire variable qui permet aux composants comme les prises, les connexions HDMI ou USB d'être ajoutées selon vos besoins. Les modules Easy 45 sont normalisés et peuvent être montés dans divers supports de module ou conduites de câble. Easy 45 construit l'interface entre le réseau, l'alimentation électrique et l'installation de système et de nombreux appareils périphériques tels que TV, moniteurs, imprimantes, laptops et bien plus.

This module plate was designed to accommodate various connectors with an M6 external thread. For example, optionally available audio cables with a jack socket can be mounted. The low material thickness of only 1.5 mm provides sufficient strength while requiring little space for mounting.

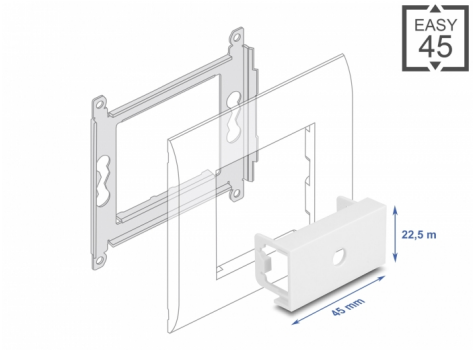

N° produit 81430

EAN: 4043619814305

Pays d´origine: China

Emballage: Sac polyvalent à fermeture éclair

Easy 45 connects

Easy 45 is a variable, modular system that allows components such as **sockets, HDMI or USB connections** to be added according to your needs. The Easy 45 modules are standardised and can be mounted in various module holder or cable ducts. Easy 45 builds the **interface between electrical, network and system installation** and many peripheral devices such as **TV, monitors, printers, laptops** and much more.

Spécifications techniques

- Matériau : plastique PC
- Convient à un Easy 45 Delock de support de module
- Convient à une conduite de câble 45 mm ayant une profondeur minimum de 45 mm
- Ouverture : Ø 6,2 mm

© 2024 by Delock. Tous les noms et images mentionnés ici sont la propriété de leur fabricant respectif.
Sous réserve d'erreurs et de modifications.

- Taille du module : 22,5 x 45 mm
- Dimensions (LxlxH) : env. 45,0 x 22,5 x 22 mm
- Couleur : blanc

Configuration système requise

- Un Easy 45 de module Delock (22,5 x 45 mm)

Contenu de l’emballage

- 1 x plaques de module

Image

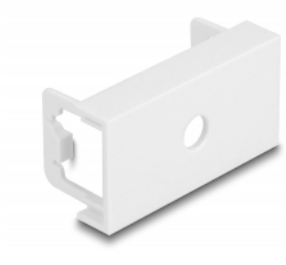

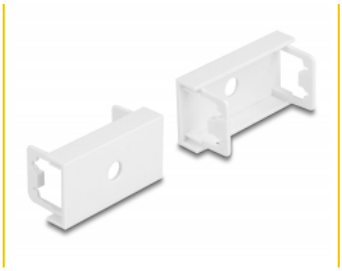

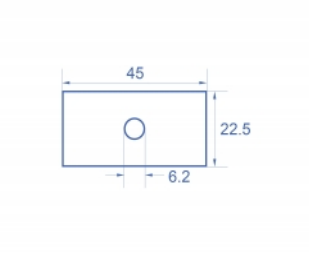

© 2024 by Delock. Tous les noms et images mentionnés ici sont la propriété de leur fabricant respectif.
Sous réserve d’erreurs et de modifications.

General

Mounting type:	Easy 45

Physical characteristics

Matériau du boîtier :	Plastique
Longueur:	22,0 mm
Width:	22,5 mm
Height:	45 mm
Couleur:	RAL 9003 Weiß

© 2024 by Delock. Tous les noms et images mentionnés ici sont la propriété de leur fabricant respectif.
Sous réserve d'erreurs et de modifications.