Delock Antenne WLAN 802.11 ac/a/h/b/g/n I-PEX Inc., MHF® I mâle 1,5 dBi 13,4 cm PIFA interne

Description

Cette antenne de Delock permet d'utiliser des bandes WLAN 2,4 GHz + 5 GHz à l'intérieur.

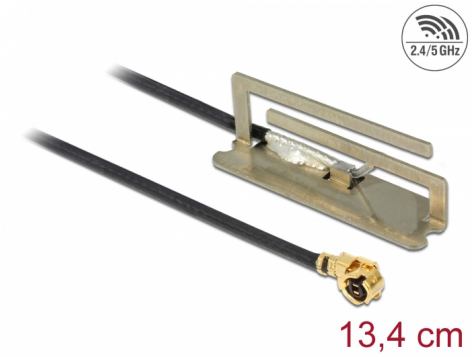

N° produit 86214

EAN: 4043619862146

Pays d´origine: Taiwan, Republic of China

Emballage: Sac polyvalent à fermeture éclair

Spécifications techniques

- Connecteur : 1 x I-PEX Inc., MHF® I mâle
- Plage de fréquence :
  2400 MHz - 2500 MHz
  5150 MHz - 5875 MHz
- Bluetooth, WLAN 2,4 / 5,0 GHz, ZigBee 2,4 GHz, ISM
- Gain d'antenne : 1,5 dBi
- Impédance : 50 Ohms
- VSWR : 2,5
- Température de fonctionnement : -10 °C ~ 55 °C
- Type de câble : coaxial
- Type de câble : 1.13
- Couleur du câble : noire
- Diamètre du câble : env. 1,13 mm
- Atténuation de câble : 3,2 dB @ 2,4 GHz par mètre
- Rayon de courbure minimal : 4,5 mm
- Dimensions (LxlxH) : env. 21,5 x 7,0 x 6,0 mm

© 2024 by Delock. Tous les noms et images mentionnés ici sont la propriété de leur fabricant respectif.
Sous réserve d'erreurs et de modifications.

- Longueur, cordon incl. (L) : env. 13,4 cm

Configuration système requise

- Appareil avec un port I-PEX Inc., MHF® I libre

Contenu de l’emballage

- Antenne

Image

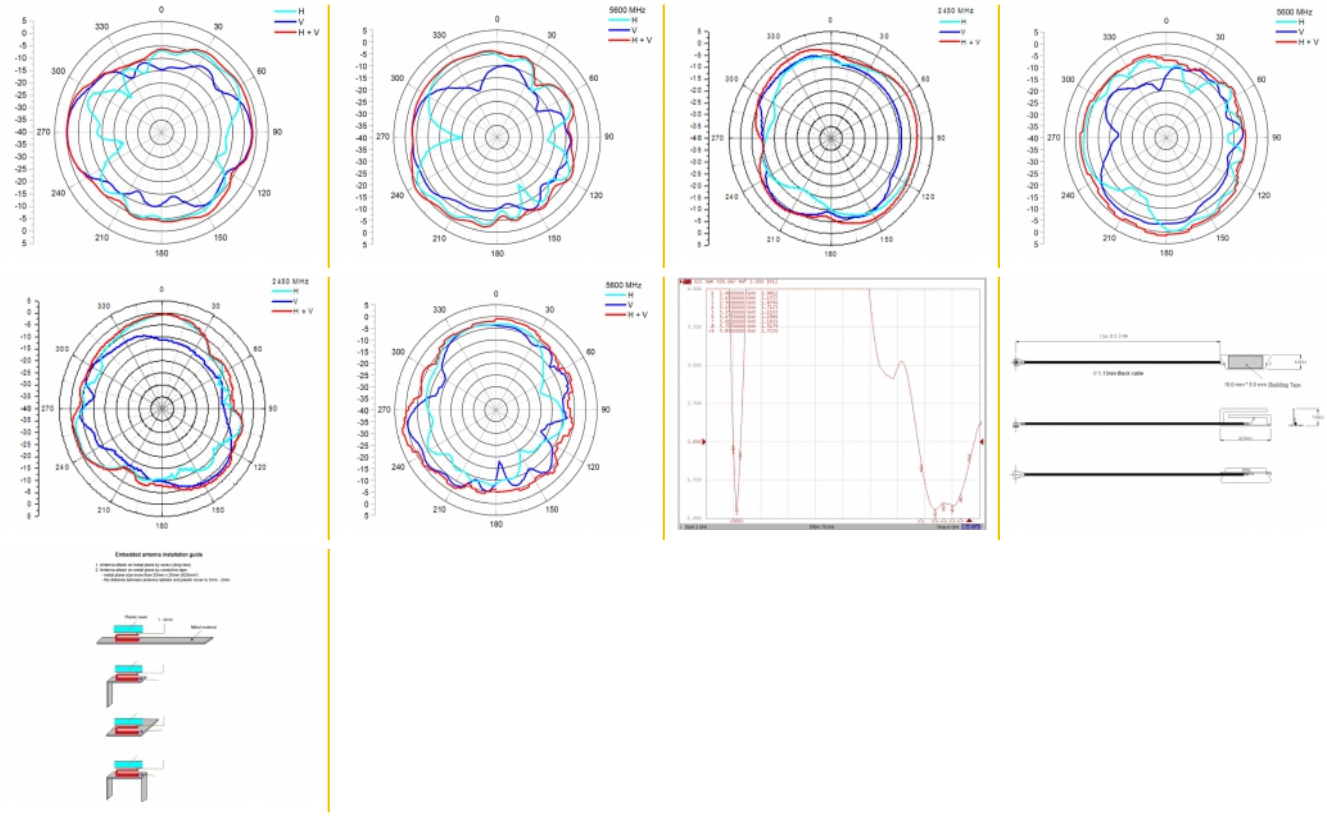

© 2024 by Delock. Tous les noms et images mentionnés ici sont la propriété de leur fabricant respectif.
Sous réserve d’erreurs et de modifications.

General

Suitable for indoor:	Qui

Interface

connecteur :	1 x I-PEX Inc., MHF® I mâle

Technical characteristics

Frequency range:	5150 MHz - 5875 MHz 2400 MHz - 2500 MHz
Antenna gain:	1.5 dBi
Impédance s:	50 Ω
Température de fonctionnement :	-10 °C ~ 55 °C
VSWR:	2,0

Physical characteristics

Cable category:	coaxial
Cable type:	1.13
Cable attenuation:	3.2 dB @ 2.4 GHz per meter
Couleur du câble:	noir
Cable length incl. connector:	13,4 cm
Longueur:	21,5 mm
Width:	6 mm
Height:	7 mm
Rayon de courbure minimal:	4,5 mm

© 2024 by Delock. Tous les noms et images mentionnés ici sont la propriété de leur fabricant respectif.
Sous réserve d'erreurs et de modifications.