Delock Staubschutz für RJ45 Buchse 10 Stück blau

Kurzbeschreibung

Mit diesem Staubschutz von Delock wird die Buchse vor Verschmutzung oder Beschädigung geschützt. Durch den Einsatz der Staubabdeckung bleiben die empfindlichen Steckverbinder langfristig einsatzbereit, vor allem in staubigen Umgebungen und im Industriebereich.

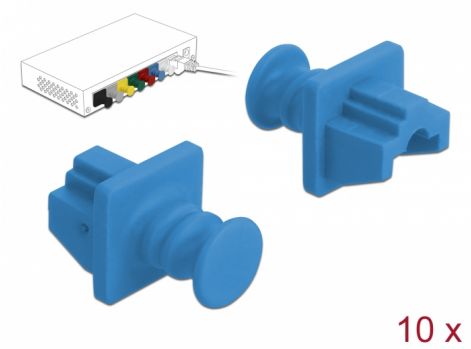

Artikel-Nr. 86509

EAN: 4043619865093

Ursprungsland: China

Verpackung: Wiederverschließbare Tüte

Spezifikation

- Staubschutz für RJ45 Buchse
- Mit Griff
- Material: PVC
- Farbe: blau
- Maße (LxBxH): ca. 21 x 18 x 14 mm

Packungsinhalt

- 10 x Staubschutz

© 2024 by Delock. Alle hier aufgeführten Namen und Zeichen sind Eigentum des jeweiligen Herstellers. Druckfehler, Änderungen & Irrtümer vorbehalten.

Abbildungen

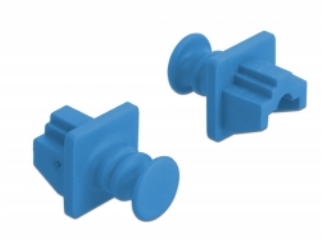

© 2024 by Delock. Alle hier aufgeführten Namen und Zeichen sind Eigentum des jeweiligen Herstellers. Druckfehler, Änderungen & Irrtümer vorbehalten.

Allgemein

Ausführung:	Mit Griff

Schnittstelle

Anschluss:	1 x RJ45 Buchse

Physikalische Eigenschaften

Länge:	21 mm
Breite:	18 mm
Höhe:	14 mm
Farbe:	blau

© 2024 by Delock. Alle hier aufgeführten Namen und Zeichen sind Eigentum des jeweiligen Herstellers. Druckfehler, Änderungen & Irrtümer vorbehalten.