Delock Cubierta antipolvo para RJ45 hembra, 10 unidades verde

Descripción

Con esta cubierta antipolvo de Delock el puerto hembra está protegido de la suciedad o daños. La aplicación de la cubierta antipolvo mantiene los conectores sensibles listos para su uso a largo plazo, especialmente en ambientes polvorientos y en el sector industrial.

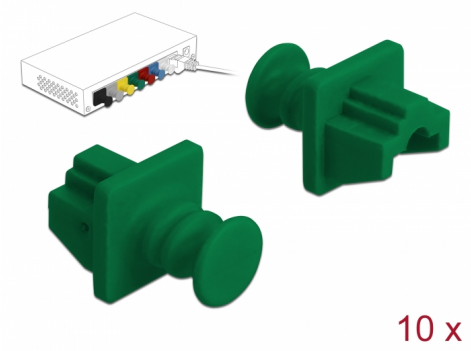

Número de elemento 86512

EAN: 4043619865123

Pais de origen: China

Paquete: Bolsa de plástico con cremallera

Especificación técnica

- Cubierta antipolvo para RJ45 hembra
- Con agarre
- Material: PVC
- Color: verde
- Dimensiones (LAxANxAL): aprox. 21 x 18 x 14 mm

Contenido del paquete

- 10 x Cubierta antipolvo

© 2024 by Delock. Todos los nombres y símbolos aquí mencionados son propiedad de sus respectivos productores. Exceptuando errores, errores de impresión y cambios.

Image

© 2024 by Delock. Todos los nombres y símbolos aquí mencionados son propiedad de sus respectivos productores. Exceptuando errores, errores de impresión y cambios.

General

Style:	Con agarre

Interface

conector :	1 x RJ45 hembra

Physical characteristics

Longitud:	21 mm
Width:	18 mm
Height:	14 mm
Color:	verde

© 2024 by Delock. Todos los nombres y símbolos aquí mencionados son propiedad de sus respectivos productores. Exceptuando errores, errores de impresión y cambios.