Delock Copertura antipolvere per RJ45 femmina 10 pezzi verde

Descrizione

Con questa custodia antipolvere di Delock, la porta femmina è protetta da sporco e dai danneggiamenti. L'applicazione della custodia antipolvere consente di mantenere i connettori sensibili pronti per l'uso a lungo termine, soprattutto in ambienti polverosi e nel settore industriale.

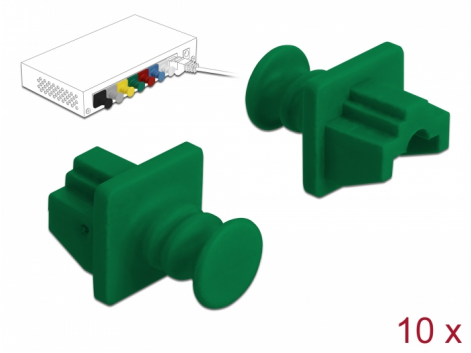

Articolo n. 86512

EAN: 4043619865123

Paese di origine: China

Pacchetto: Sacchetto in plastica con cerniera

Specifiche

- Copertura antipolvere per RJ45 femmina
- Con manico
- Materiale: PVC
- Colore: verde
- Dimensioni (LxPxA): ca. 21 x 18 x 14 mm

Contenuto della confezione

- 10 x coperture antipolvere

© 2024 by Delock. Tutti i nomi e i simboli citati qui sono di proprietà dei rispettivi produttori. Salvo errori di stampa, modifiche ed errori.

Immagini

© 2024 by Delock. Tutti i nomi e i simboli citati qui sono di proprietà dei rispettivi produttori. Salvo errori di stampa, modifiche ed errori.

General

Style:	Con manico

Interface

connector:	1 x RJ45 femmina

Physical characteristics

Lunghezza:	21 mm
Width:	18 mm
Height:	14 mm
Colour:	verde

© 2024 by Delock. Tutti i nomi e i simboli citati qui sono di proprietà dei rispettivi produttori. Salvo errori di stampa, modifiche ed errori.