Delock Estensione Flessibile per Antenna a Collo di Cigno N maschio > N femmina flessibile in acciaio inossidabile

Descrizione

Questa prolunga di antenna robusta Delock può essere avvitata su un dispositivo per consentire all'antenna di oscillare in modo flessibile, ad esempio sui veicoli di emergenza.

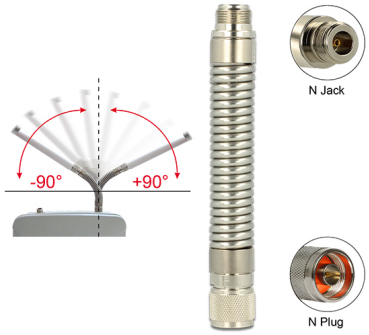

Articolo n. 89601

EAN: 4043619896011

Paese di origine: China

Pacchetto: Retail Box

Specifiche

- Connettori:
  1 x N maschio
  1 x N femmina
- Gamma di frequenza: 0 Hz - 6 GHz
- Impedenza: 50 Ohm
- VSWR: 1,5
- Attenuazione adattatore:
  0,26 dB @ 1000 MHz
  0,45 dB @ 2500 MHz
- Temperatura di esercizio: -65 °C ~ 165 °C
- Materiale: acciaio inossidabile SUS304
- Diametro: ca. 2,0 cm
- Lunghezza con connettori: ca. 13,9 cm
- Massimo angolo di curvatura: 90°
- Peso: ca. 210 g

© 2024 by Delock. Tutti i nomi e i simboli citati qui sono di proprietà dei rispettivi produttori. Salvo errori di stampa, modifiche ed errori.

Requisiti di sistema

- Un'interfaccia N libera

Contenuto della confezione

- Prolunga antenna

Immagini

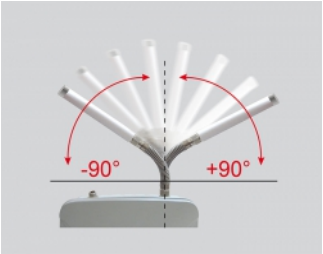

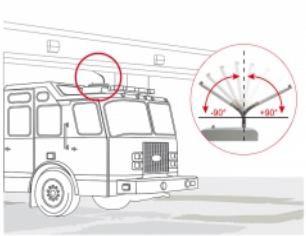

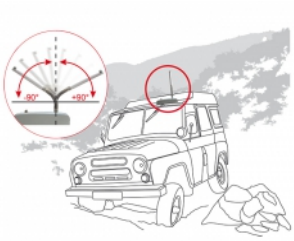

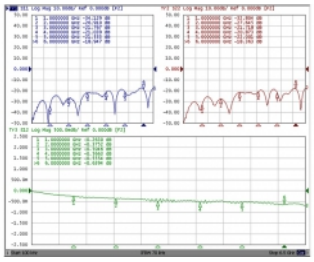

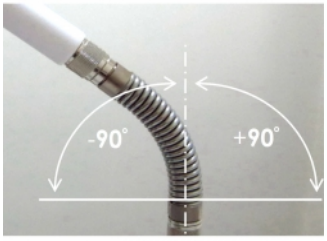

© 2024 by Delock. Tutti i nomi e i simboli citati qui sono di proprietà dei rispettivi produttori. Salvo errori di stampa, modifiche ed errori.